ŘEZ A - OPĚRA OP1, 1:50

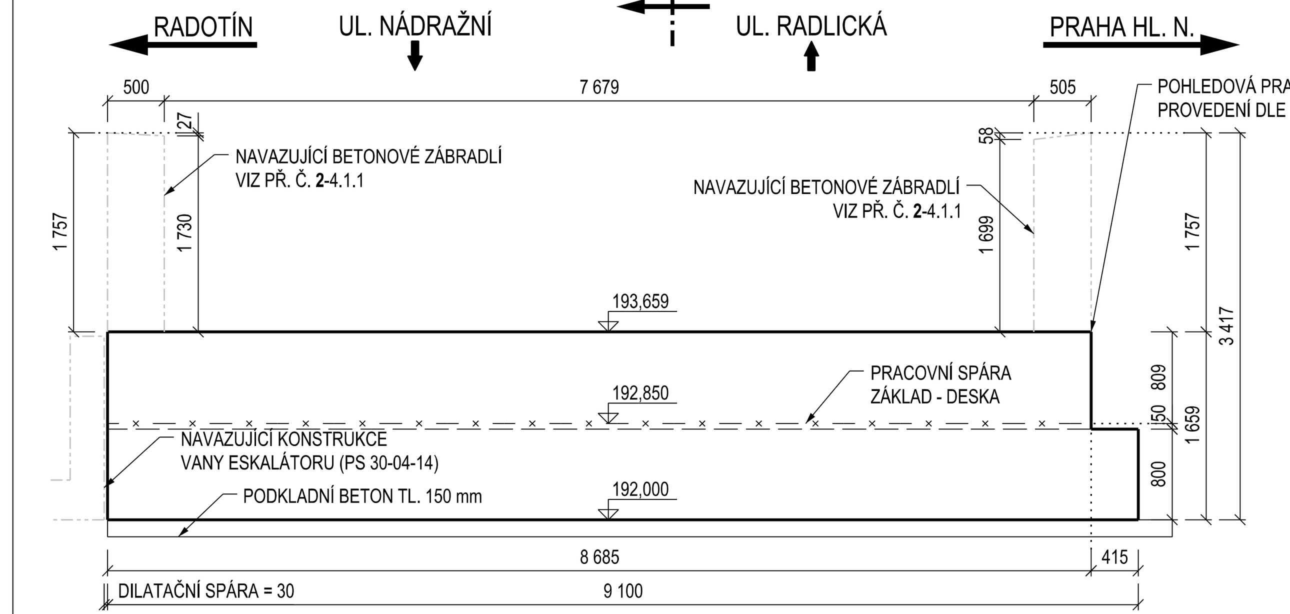

ŘEZ B - PILÍŘ P2, 1:50

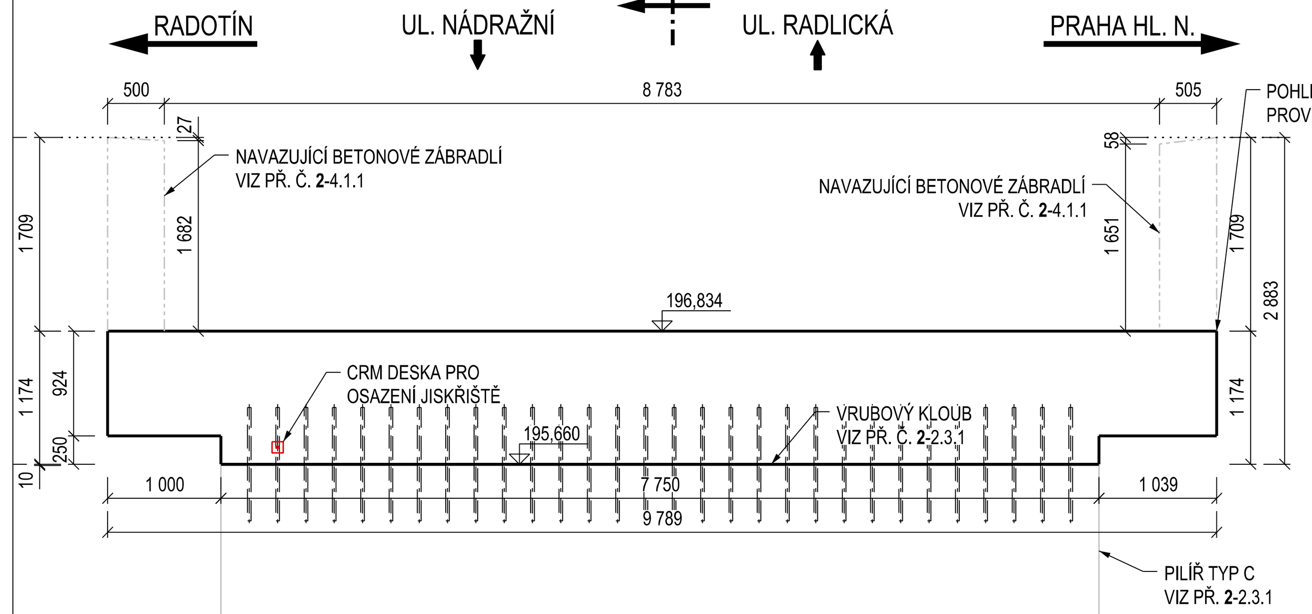

ŘEZ C - PILÍŘ P3, 1:50

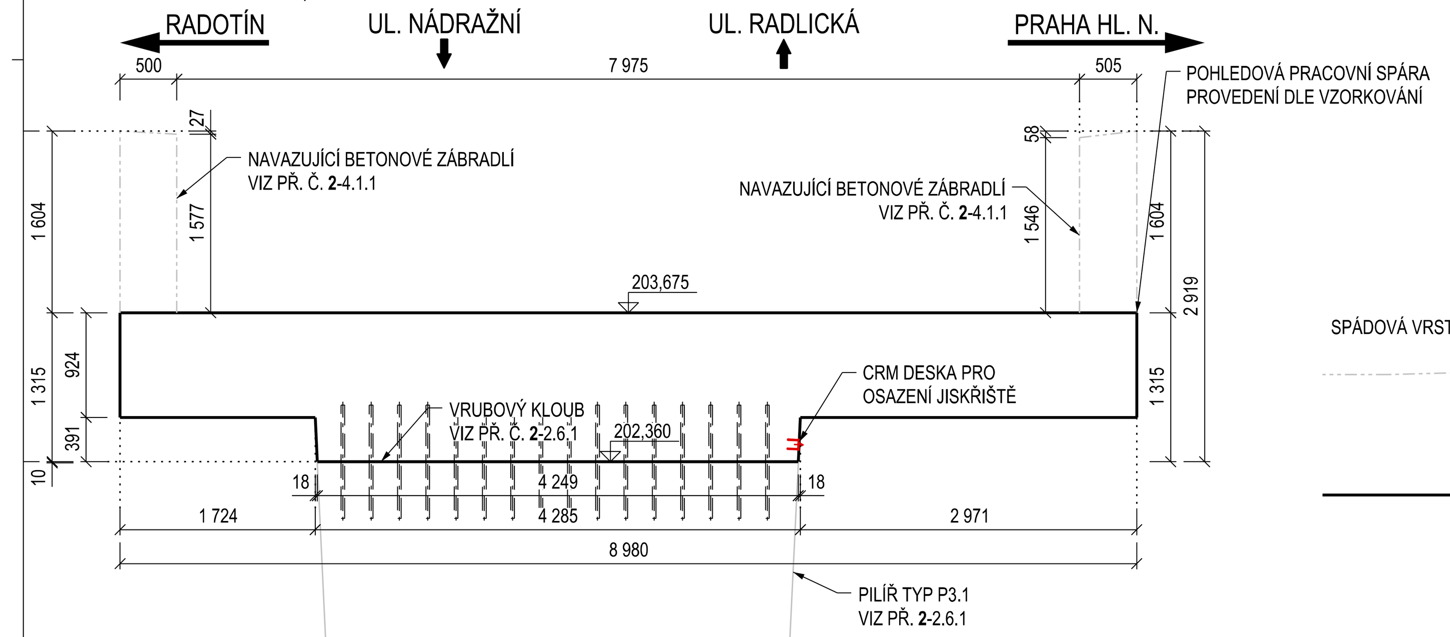

ŘEZ D - PILÍŘ P4, 1:50

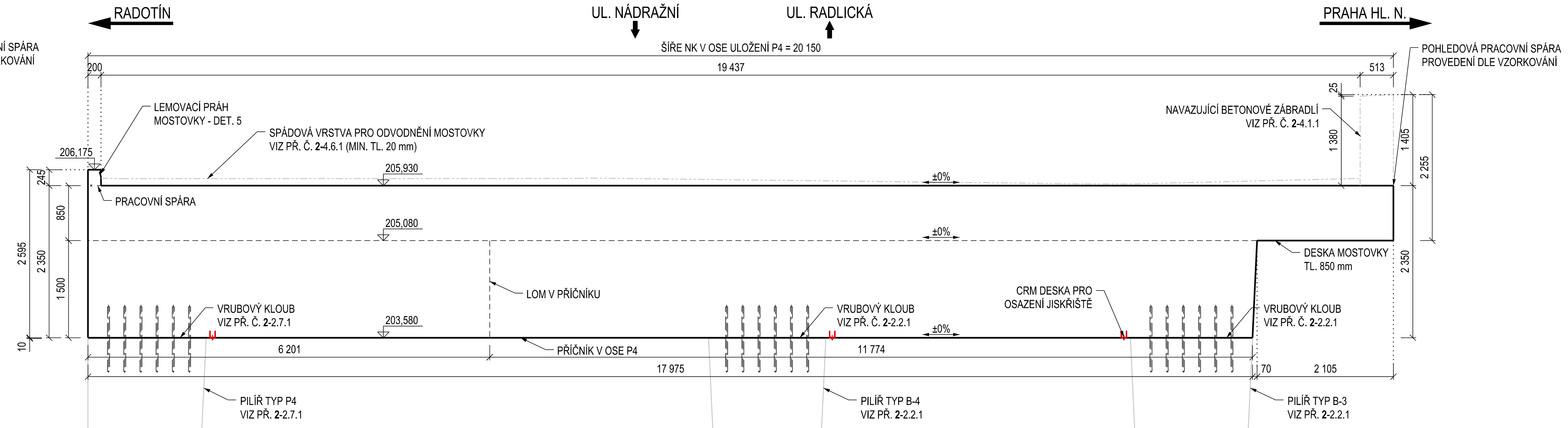

DETAIL 7 - KOTVENÍ PORTÁLU U ESKALÁTORU, 1:5

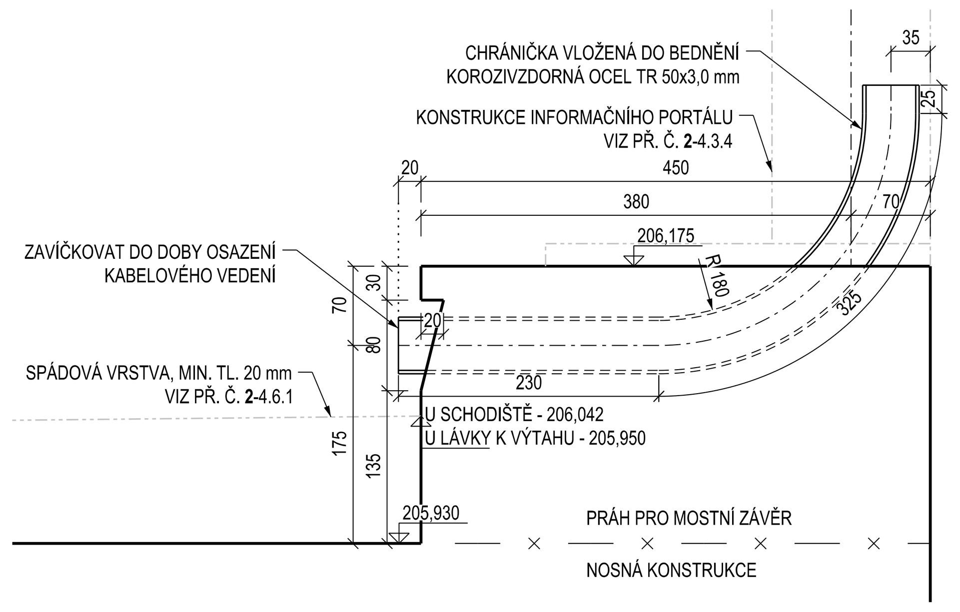

DETAIL 8 - KOTVENÍ PORTÁLU U SCHODIŠTĚ, 1:5

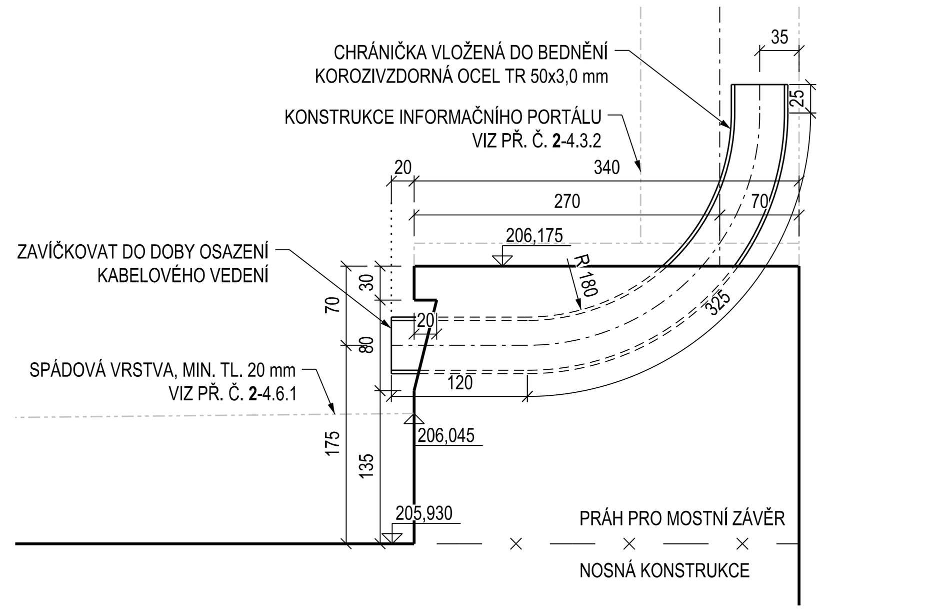

DETAIL 1, 1:20

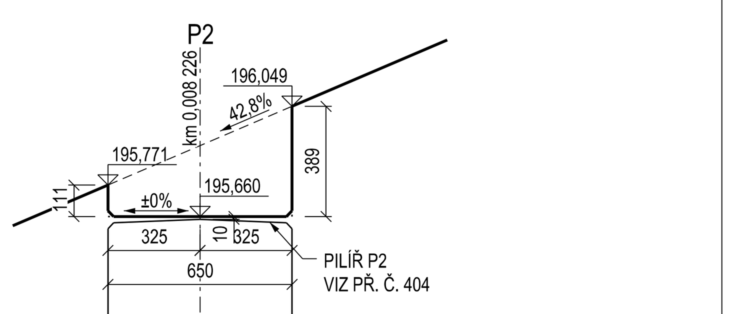

DETAIL 2, 1:20

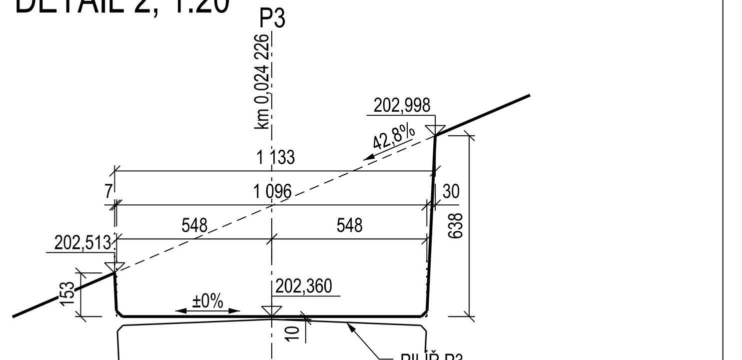

DETAIL 3, 1:20

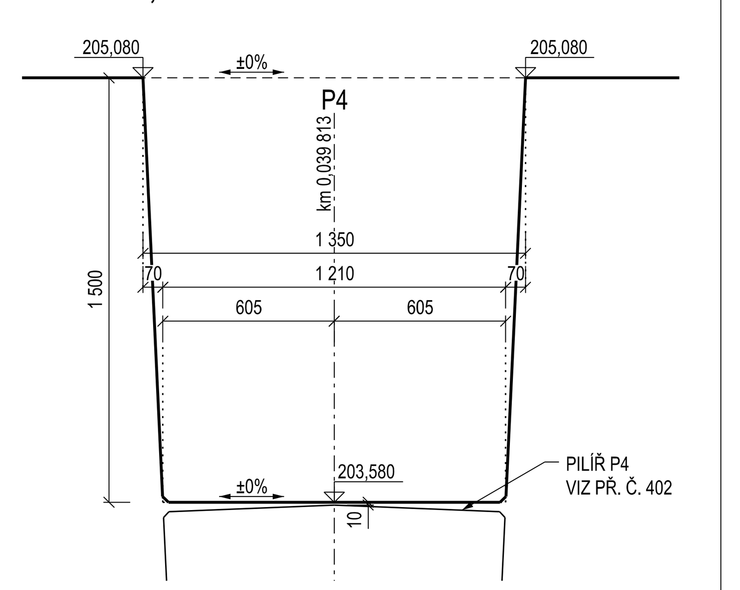

ŘEZ H - KRÁTKÁ KONZOLA ULOŽENÍ - LÁVKA, 1:20

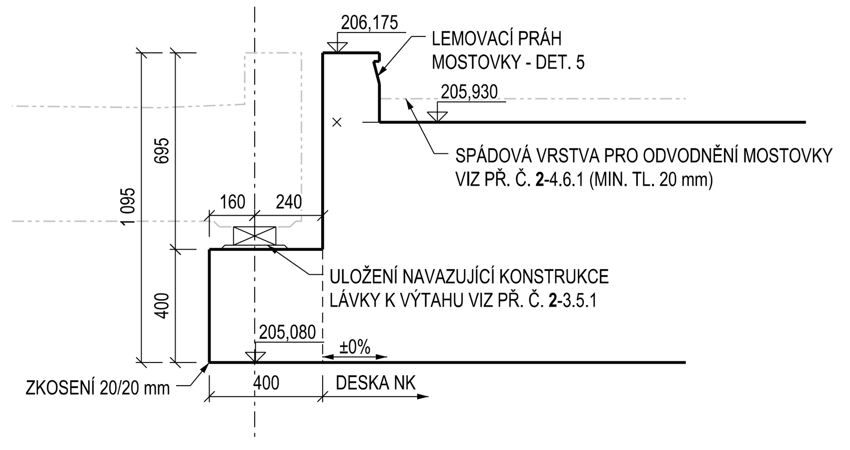

ŘEZ I - KRÁTKÁ KONZOLA ULOŽENÍ - SCHODIŠTĚ, 1:20

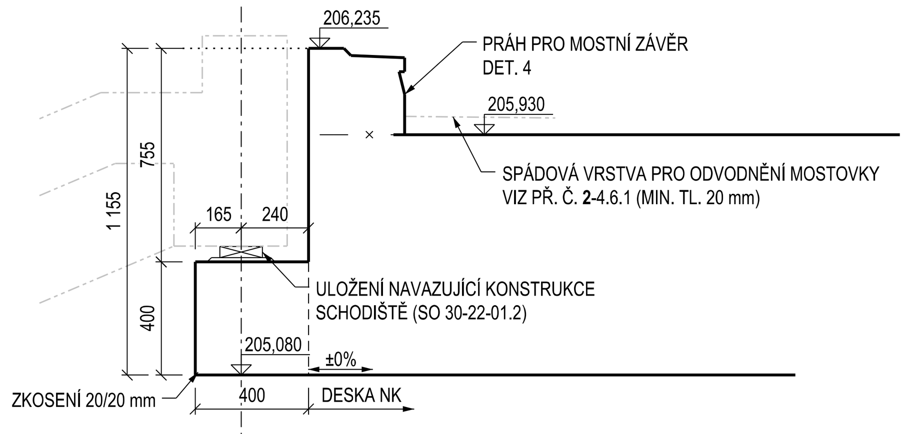

DETAIL 19 - KOTVENÍ PORTÁLU U ESKALÁTORU, 1:5

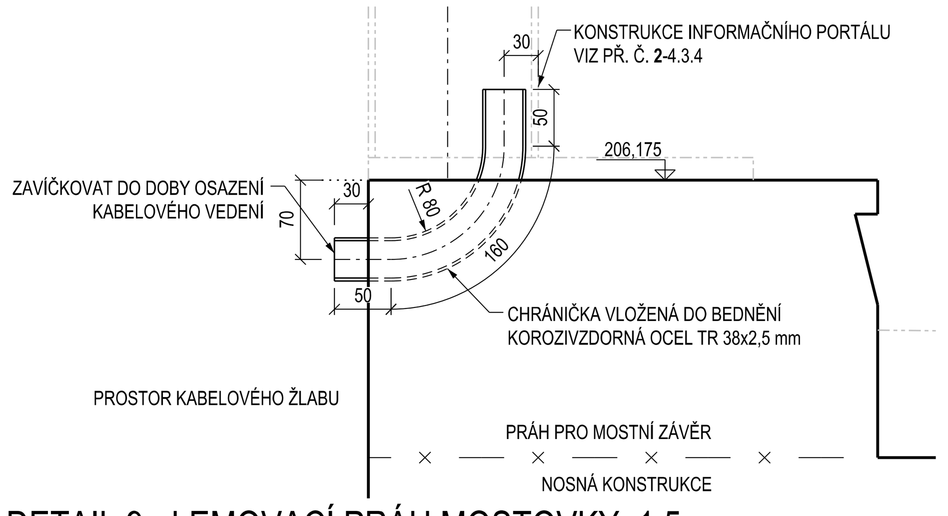

DETAIL 4 - PRÁH PRO MZ, 1:5

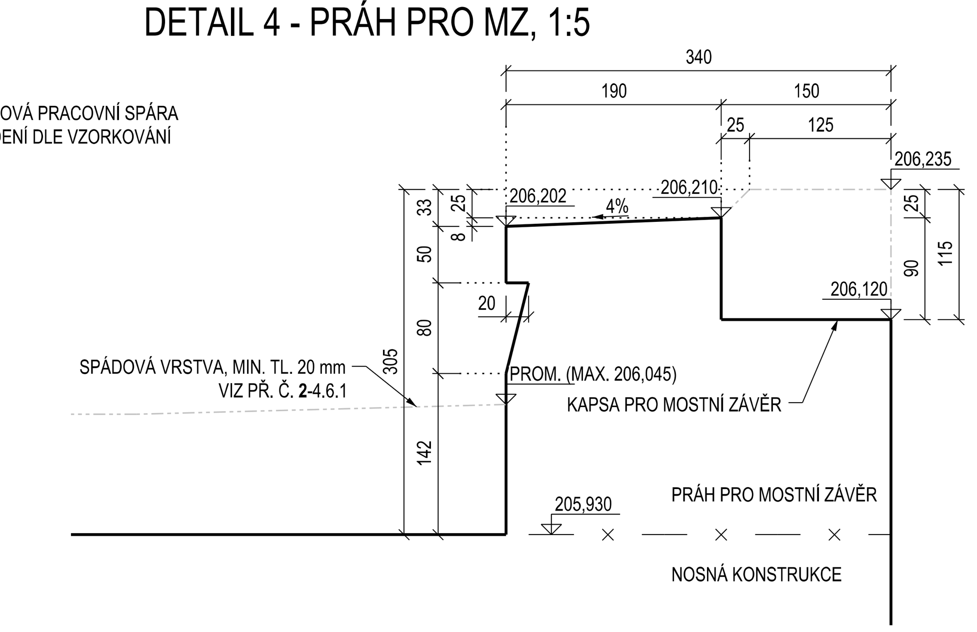

DETAIL 5 - LEMOVACÍ PRÁH MOSTOVKY, 1:5

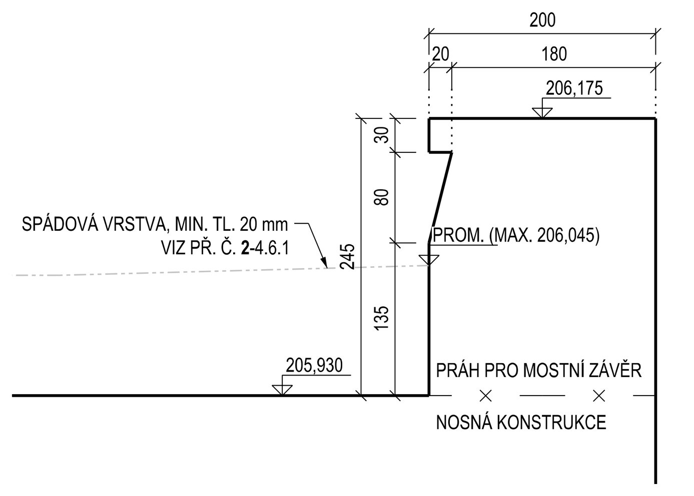

DETAIL 9 - LEMOVACÍ PRÁH MOSTOVKY, 1:5

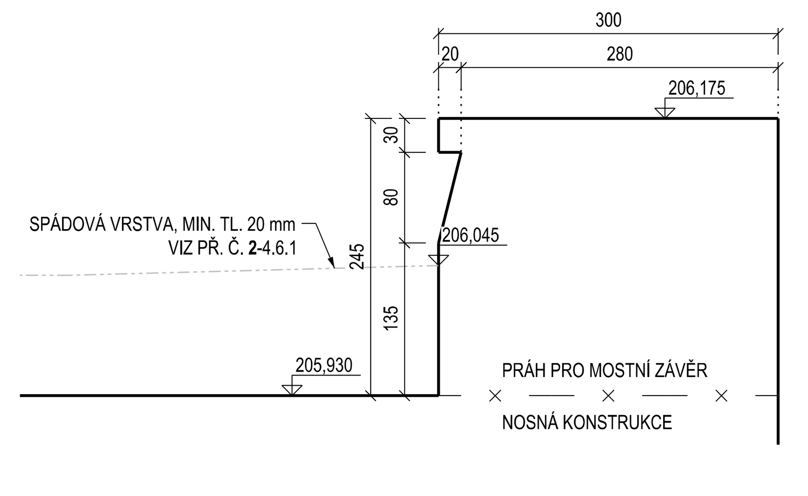

POHLED F - RAMPA NA 1. NÁSTUPIŠTĚ, 1:50

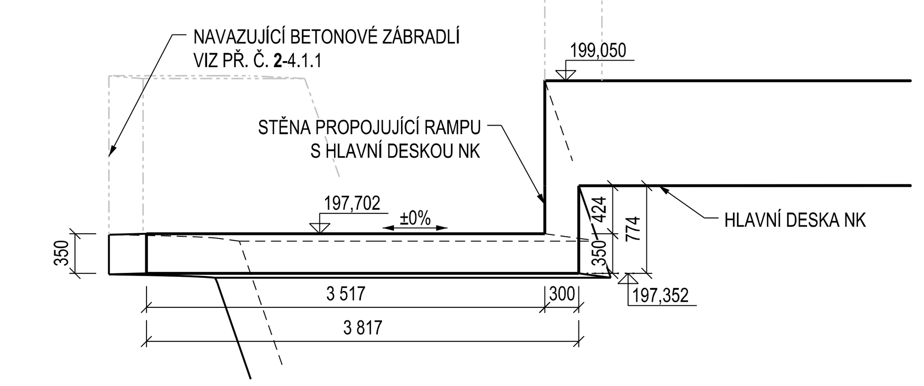

ŘEZ G - RAMPA NA 1. NÁSTUPIŠTĚ, 1:50

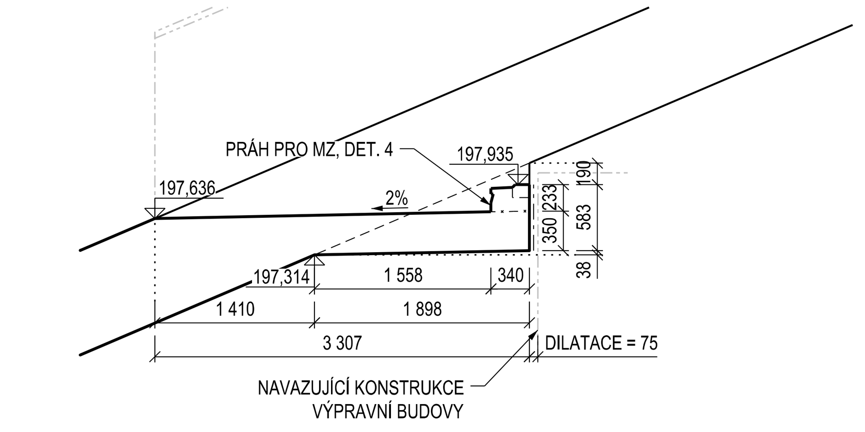

DETAIL 6 - PŮDORYS RAMPY K VB, 1:50

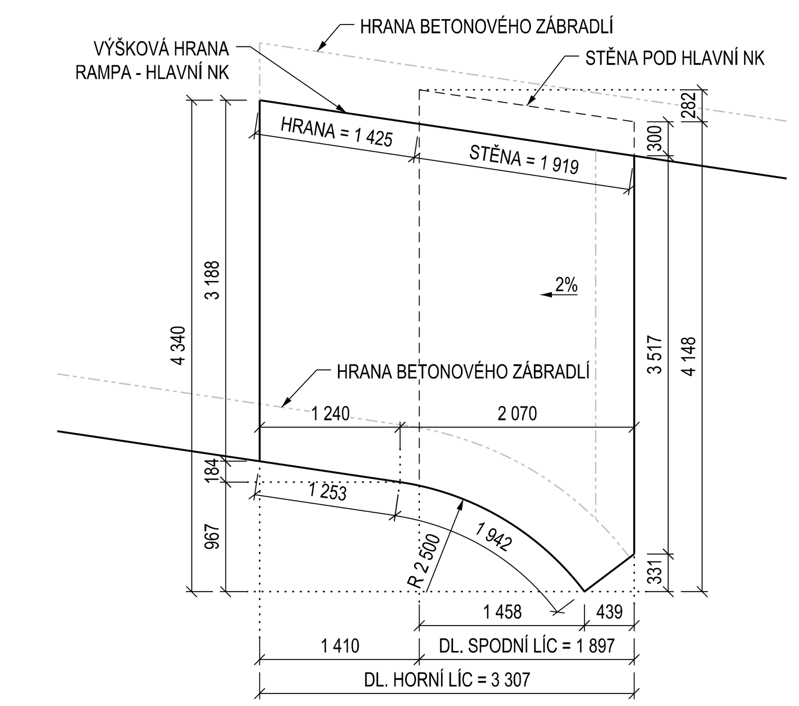

ŘEZ J - ULOŽENÍ ESKALÁTORU, 1:5

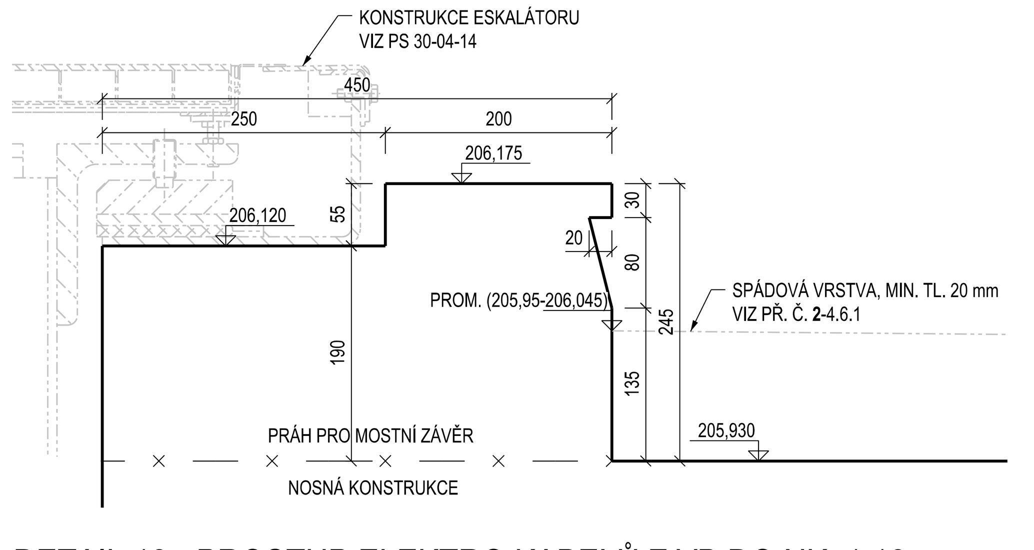

DETAIL 18 - PROSTUP ELEKTRO KABELŮ Z VB DO NK, 1:10

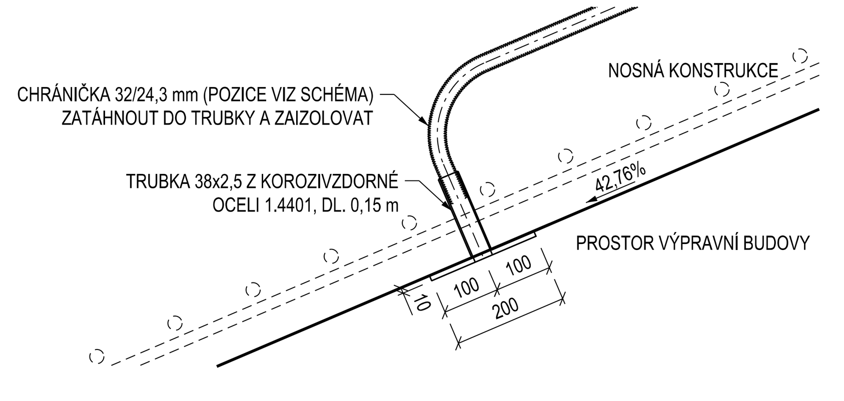

ČELNÍ DESKA K DETAILU 18

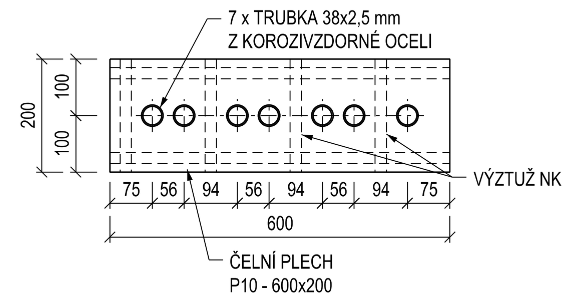

DETAIL II - PŮDORYS U KONZOLY SCHODIŠTĚ, 1:20

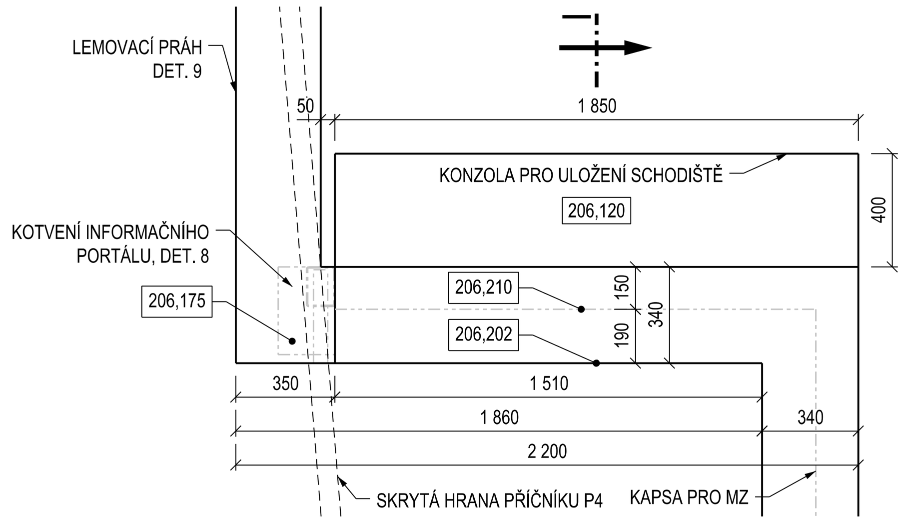

DETAIL III - PŮDORYS U VANY ODVODNĚNÍ, 1:20

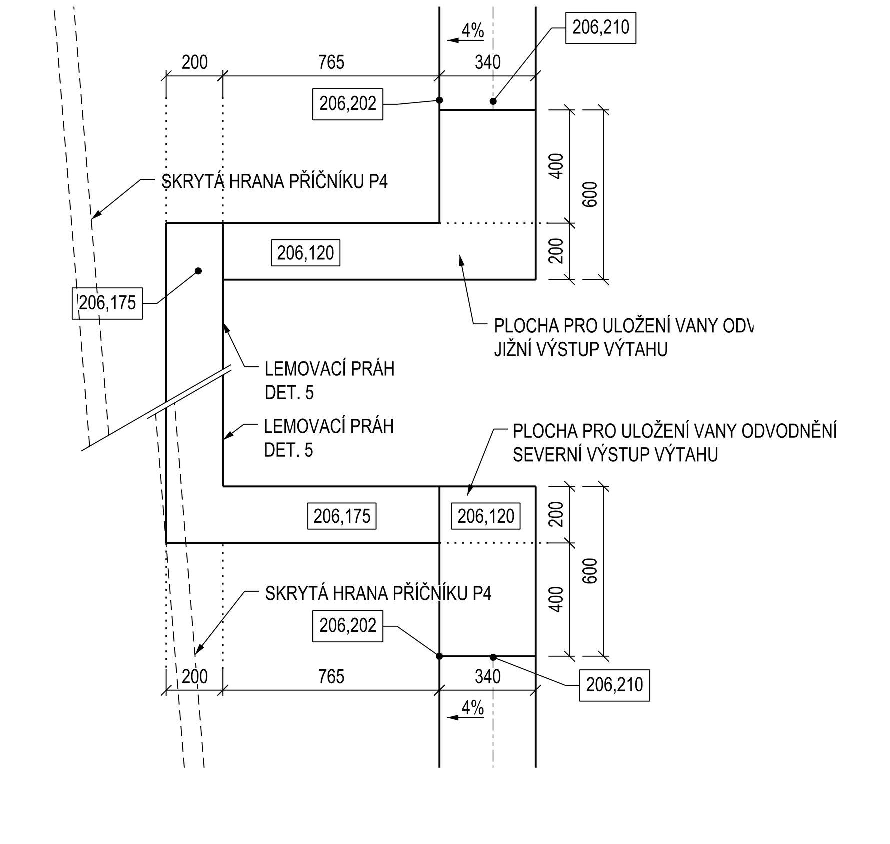

Paré:

Orientační schéma:

Razítko oprávněné osoby:

Podpis: Datum:

Revize:	Datum:	Popis:	Kontroloval:
000	03.12.2021	Definitivní odevzdání dokumentace PDPS	Ing. Jiří Elbel

Stavebník / investor:	**Správa železnic, státní organizace**	SPRÁVA ŽELEZNIC
Adresa:	Dlážděná 1003/7, 110 00 Praha 1	
Zástupce investora:	Stavební správa západ	
Adresa:	Sokolovská 1955/278, 190 00 Praha 9	
Zhotovitel díla:	**SUDOP PRAHA a.s.**	
Adresa:	Olšanská 1a, 130 00 Praha 3	
Kontakt:	T: +420 605 229 020 E: praha@sudop.cz	
Zhotovitel části / objektu:	**SUDOP PRAHA a.s.**	
Adresa:	Olšanská 1a, 130 00 Praha 3	
Kontakt:	T: +420 605 229 020 E: praha@sudop.cz	
Hlavní projektant (HIP):	Ing. Tomáš Martinek	Specialista: Ing. Jakub Göringer, Ph.D.

Název stavby / akce:	**VÝSTAVBA LÁVKY V ŽST. PRAHA - SMÍCHOV**		Označení (S-kód): **S631700316**
			Zakázka: **20-303.209**
Název části:	Mosty, propustky a zdi		Označení části: **D.2.1.04**
Název objektu:	**Lávka pro pěší**		Číslo objektu / komplexu: **SO 30-22-01.1**
Název přílohy: Název dílčí části přílohy:	Výkres tvaru nosné konstrukce - dilatační díl D1 - část 2		Číslo přílohy: **2 . 3.1.2**
Odpovědný projektant: Ing. Jakub Göringer, Ph.D.	Zpracovatel přílohy: Ing. Jakub Göringer, Ph.D.	Měřítko: 1:50 Formáty: 10xA4	Stupeň dokumentace: PDPS
Kraj: Praha	Katastrální území: Smíchov	TUDU: viz textová část	Smluvní datum zpracování: 12/2021

S-kód: S631700316 _ Stupeň dokumentace: PDPS _ Část: D2104 _ Objekt: SO30220 1 _ Podobjekt: 01 _ Příloha: 2 _ 312 _ Revize: 000

DOKUMENT LZE UŽÍVAT POUZE VE SMYSLU PŘÍSLUŠNÉ SMLOUVY O DÍLO. ŽÁDNÁ JEHO ČÁST NEMŮŽE BÝT DLE ZÁKONA č.121/2000 Sb. KOPÍROVÁNA NEBO JINÝM ZPŮSOBEM ROZŠIŘOVÁNA BEZ SOUHLASU SUDOP PRAHA a.s.